Waschtrog SOLID Art-Nr. 355001

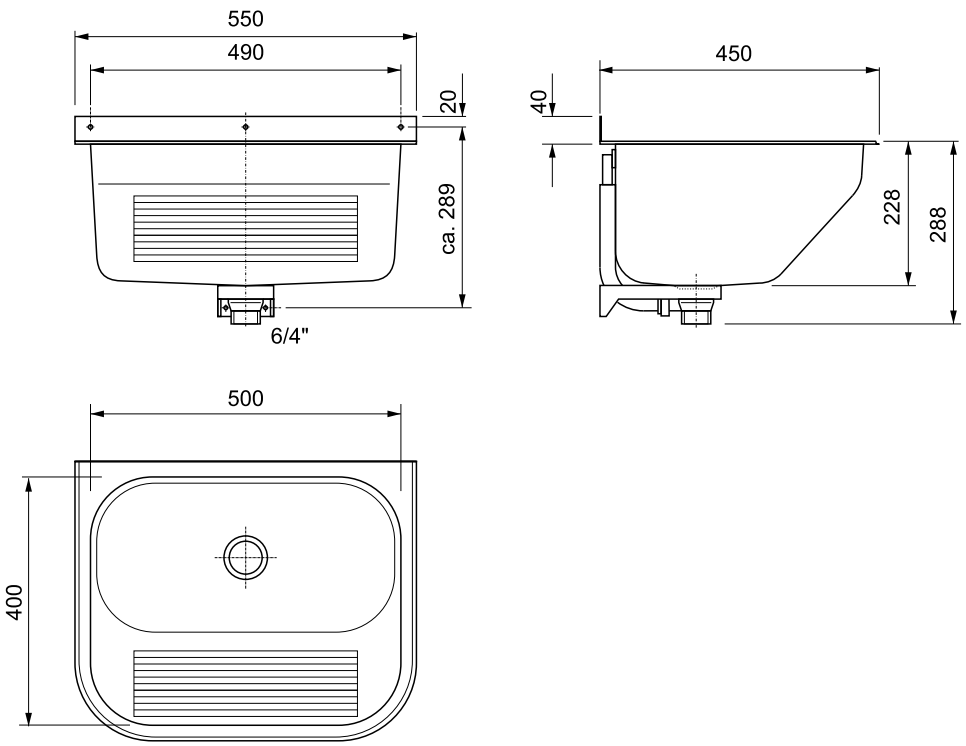

Befestigung

Eine ordnungsgemäße Befestigung an der Wand ist vom Handwerk sicherzustellen. Dafür ist zwingend der Wandaufbau zu prüfen, und eine dazu passende Befestigung zu wählen.

Gemäß geltender Rechtslage dürfen wasserführende Produkte nur durch das Fachhandwerk an das Leitungsnetz angeschlossen werden.

CE
20

HEBERHARD e.U.,
Eigenheimstraße 5, A 4063 Hörsching
DoP No 355001-01,
EN14688 2018 CL20 - OF - CA - LR - DA
Verwendungszweck: Waschtrog
Statische Belastbarkeit: 150 kg Mittenbelastung
Ablaufverhalten, Dauerhaftigkeit
https://heberhard.at/produkt/edelstahl-waschtrog-solid-550x450/

www.HEBERHARD.at

04/20211.Auflage Technische Änderungen vorbehalten. Alle Beschreibungen und technischen Angaben wurden sorgfältig geprüft und entsprechen dem technischen Stand zum Zeitpunkt der Drucklegung. Eine Verbindlichkeit kann aus den Angaben nicht abgeleitet werden.

HEBERHARD

MONTAGEANLEITUNG

Waschtrog SOLID
Art.Nr.: 355001

DESIGNED FOR AUSTRIA

Art-Nr.: 355420

Rückwand gefast, Höhe 200 mm

Art-Nr.: 362R40

Auflagerost SOLID B 300 mm

Art-Nr.: 300704A

Sandfang 3,5L integr. Siphon

Waschtrog SOLID Art-Nr. 355001

WIR GRATULIEREN IHNEN ZU IHRER ENTSCHEIDUNG

Die Becken wurden für Haushalt und herkömmliche Gewerbe-Anwendungen entwickelt.

KEINE ECKEN, KEINE KANTEN

Sanftes Design ist bei Edelstahl nur mittels hochwertiger Tiefziehtechnik möglich. Wir verwenden beim SOLID nur für Gewerbe übliche 1,2 mm massive Rohblechstärke. Die beim Schneiden entstehenden Schnittkanten werden nachträglich entgratet, geschliffen sowie die Oberfläche komplett geschliffen. An der Oberkante erfolgt ein Kantenumschlag.

GEBAUT FÜR LANGES LEBEN

Im gewerbeähnlichen Einsatz sind einfache Lösungen oft die bessere Wahl. Das Becken ist mit Überlauf und mit einem verschließbarem Stopfenventil ausgestattet.

REINIGUNG UND WERKSTOFF

Die Becken werden in hochwertigem Chrom-Nickel-Stahl 18/10 gefertigt. (Gleichwertige Bezeichnungen: 1.4301, V2A, AISI 304)

Dies ist ein Werkstoff, wie er auch von Markenherstellern für Kochtöpfe verwendet wird. Reinigen Sie bitte Edelstahlteile **nur** mit **Reiniger** und Hilfsmittel, welche bei der Gebrauchs-Anleitung vermerkt haben: **„Für Edelstahl geeignet"**. Befolgen Sie bitte die Reinigungsanleitungen der Hersteller nach Vorgabe.

STOPP: Vermeiden Sie jeden Reiniger mit Chlor!

NACH MONTAGE BEACHTEN: KORROSION VERMEIDEN!

CrNi-Edelstahl garantiert langes Leben. Chlor, Kalk, Zementschleier-Entferner sowie aggressive Medien, gerade in der Bauphase, greifen die Oberfläche an. Stahlspäne und Stahlschrauben gehören nicht in das Becken und greifen Edelstahl an. **Schützen Sie ihr Produkt** daher unbedingt **in der Bauphase** vor äußeren Einflüssen. (Abdecken oder Einfolieren) Reinigen Sie in der Bauphase ihr Produkt regelmäßig um Korrosion zu verhindern. Verwenden Sie zum Beispiel den Verpackungskarton als Schutz- und Abdeckteil!

FÜR EDELSTAHL GEEIGNET ✓

Lieferumfang 11/2019

HEBERHARD